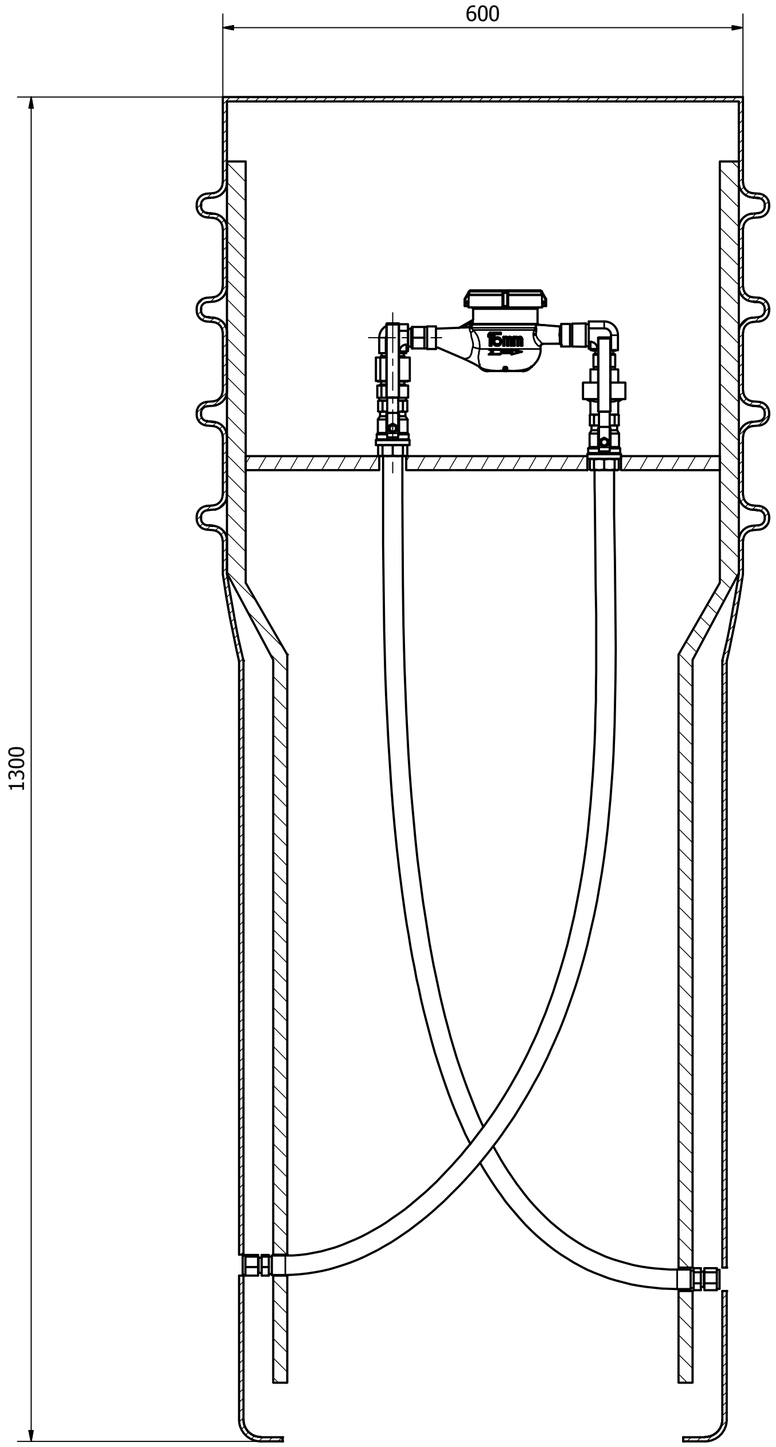


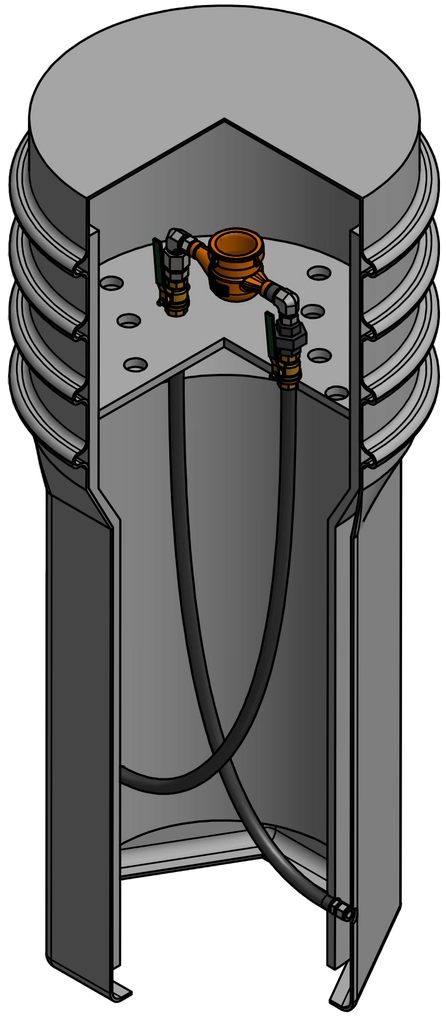

VODOMERNÁ ŠACHTA
GEO 1300